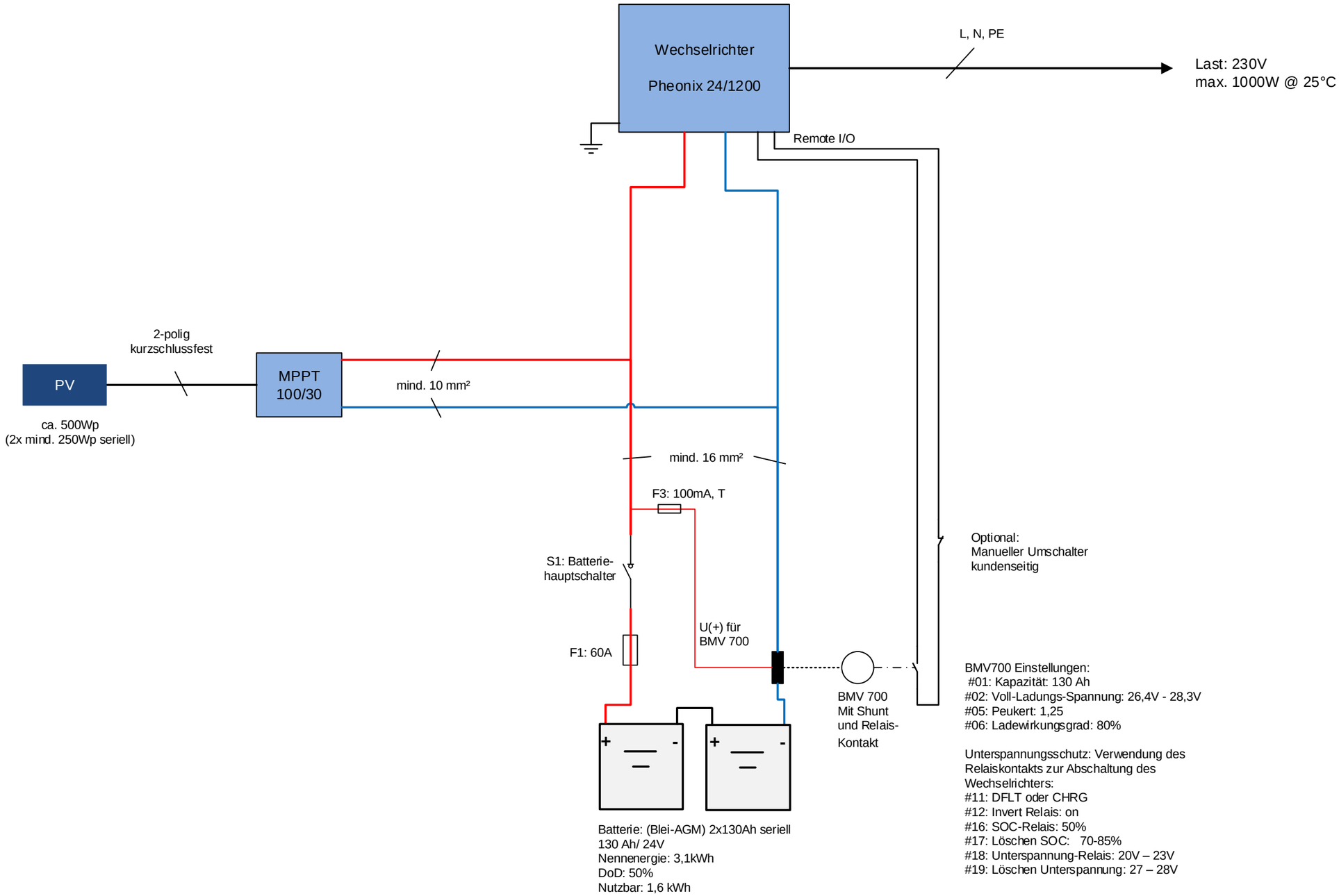

	Änderung	Datum	Name	Zust.	Datum	Name
a				bear.		GB
b				gepr.		
c						
d						

E-BOX OFF-GRID POWER SYSTEMS
www.e-box.co.at

Projektbez.: Solar Set mittel

Titel

=

+

1

1